RUTHMANNBLUELIFT SA 31

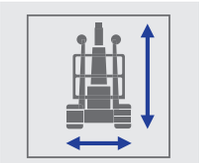

1,01 m / 1,99 m

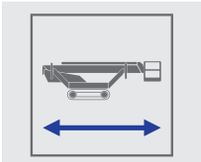

max. 6,45 m
min. 5,75 m

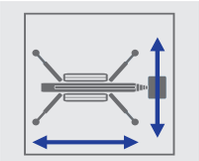

4,53 m x 4,82 m
3,00 m x 5,99 m

4700 kg

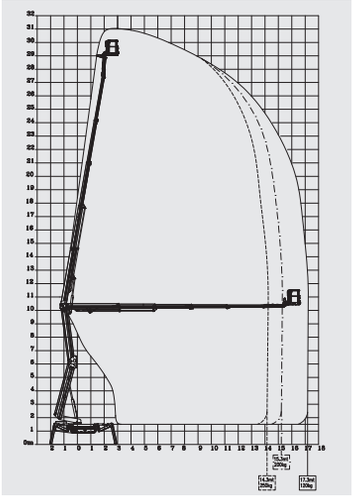

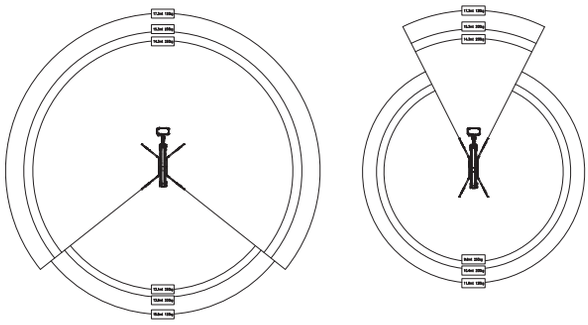

TECHNISCHE DATEN / TECHNICAL DATA

Arbeitshöhe / working height, max.	31 m
Seitliche Reichweite / lateral outreach, max. (120 kg)	17,3 m
Korblast / basket load	250 kg
Arbeitskorb / basket size	1,3 m x 0,7 m x 1,1 m
Drehbereich / range of rotation	360 ° (n.c.)
Eigengewicht / overall weight	4700 kg
Fahrgeschwindigkeit / travel speed, max.	1,5 km/h
Steigfähigkeit / gradeability, max.	35 %
Benzinmotor / combustion engine	Diesel engine Kohler HDW 1003

Elektromotor / electric motor	230 V
Flächenpressung unter Abstützung / ground pressure in working position	37,26 kN
Flächenpressung unter Kette / ground pressure under crawlers	65,30 kN/m²

BLUE LITHIUM LIFT | BLUE HYBRID LIFT

04/2018 Einseiter-BLUELIFT_SA31